Ersatzteile

Die Reinigungspistolen und -düsen von AKBO sind wirtschaftlich und langlebig, da sie einfach zu warten und mit Ersatzteilen zu versorgen sind. In diesem Abschnitt finden Sie alle Ersatzteile für Reinigungspistolen und -düsen. Sie können etwas nicht finden? Dann kontaktieren Sie uns bitte.

Ersatzteile für Reinigungspistolen

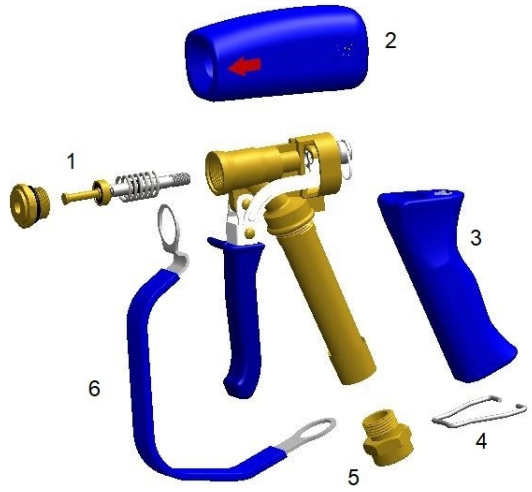

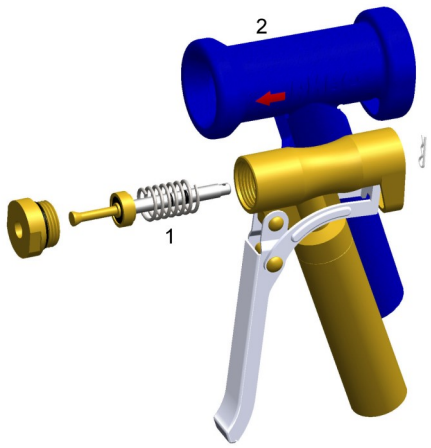

Blue King			Blue Princess
Nr.	**Bild**	**Artikelnummer**	**Beschreibung**
1		**RESAKBO11**	Ersatzteilset für KING Reinigungspistole
		RESBMFT2	Ersatzteilset für Messing Princess Reinigungspistole
		RESBRFT1	Ersatzteilset für Princess Reinigungspistole aus Edelstahl
2		**RECOVER11-B**	Gummiaufsatz blau für KING Reinigungspistole
		RECOVERP-B	Gummihülle blau für PRINCESS Reinigungspistole mit AKBO Logo
		RECOVERP-B-PRIN	Gummihülle blau für PRINCESS Reinigungspistole mit Princess Logo
3		**REGRIPP11-B**	EPDM-Handgriff, blau, für KING Reinigungspistole
4		**RESCLIP**	Ersatzclip für Reinigungspistole
5		**ADAM12M12F**	Messing-Adapter 1/2" BSP Außengewinde x 1/2" BSP Innengewinde, Flachdichtung
6		**RETRIPR11-B**	Schutzbügel für King, blau

Spare parts for cleaning guns

No.	Bild	Artikelnummer	Beschreibung
1		**RESAKBO**	Ersatzteilsatz für Messing Reinigungspistole
		RESAKBL	Ersatzteilsatz für AKMB... Reinigungspistole
		RESAKCH	Ersatzteilsatz für den Reinigungspistolen der AKCN-serie
		RESAKRV	Ersatzteilsatz für Reinigungspistolen aus Edelstahl
		RESAKRB	Ersatzteilsatz für den Reinigungspistolen der AKRB-Serie
		RESAKNL2	Ersatzteilset für KLML002-B, Feder, Düsenschaft und Sechskantmutter mit 1/2" Außengewinde
		RESAKCL2	Ersatzteilset für AKCL002-B
		RESAKRL2	Ersatzteilset für AKRL002-B
		RESARBT	Ersatzteilset für AKRBT01-B
		RESRBTB	Ersatzteilset für AKRBTB1-B
2		**RECOVER-B** Verwenden Sie B/R/W/BL/G/Y für verschiedene Farben	Gummiüberzug blau, rot, weiß, schwarz, grün, gelb
		RECOVER-LB-LAT	Silikongummi–Überzug, hellblau
		RECOVER-RHP-R	Gummiüberzug für die Heißwasserpistolen AKRHP....
3		**REGRIPP-B** Verwenden Sie B/R/W/BL/G/Y für verschiedene Farben	EPDM-Handgriff in blau, rot, weiß, schwarz, grün, gelb. Für die Reinigungspistolen der KLMN- Serie
		REGRIPP-B-NEW Verwenden Sie B/R/W/BL/G/Y für verschiedene Farben	EPDM-Handgriff in blau, rot, weiß, schwarz, grün, gelb. Für andere Serien-Reinigungspistolen
		REGRIP-LB-LAT	Silikongummi-Handgriff, hellblau
		REGRIPP-RHP-R	Gummihandgriff für die Heißwasserpistolen AKRHP....
4		**RESCLIP**	Ersatzclip für Reinigungspistole
5		**ADAM12M12F**	Messing-Adapter 1/2" BSP AG x 1/2" BSP IG, Flachdichtung
		ADAR12M12F	Edelstahladapter 1/2" AG x 1/2" IG, Flachdichtung
6		**RETRIPR-B**	Schutzbügel, blau
		RETRIPR-BL	Schutzbügel, schwartz
		RETRIPR-R	Schutzbügel, rot
		RETRIPR-W	Schutzbügel, weiß

Ersatzteile für robuste Sprühköpfe

Nr.	Bild	Artikelnummer	Beschreibung
1		**AKSH4-FS**	Flachdichtung Clipperlon 2110 für Sprühkopf (24x15x1,5)
2		**AKSH4-HBL**	POM-Kopf, schwarz
		AKSH4-HW	POM-Kopf, weiß
3		**AKSH4-LS**	Feststellschraube für Sprühkopf
4		**AKSH4-NS-M**	Düsenschaft für Sprühkopf, Messing
		AKSH4-NS-R	Düsenschaft für Sprühkopf, Edelstahl
5		**AKSH4-NT-M**	Düsenspitze für Sprühkopf, Messing
		AKSH4-NT-R	Düsenspitze für Sprühkopf, Edelstahl
6		**AKSH4-TS**	Schraube für Düsenspitze
7		**AKSH4-OR**	O-Ring-Satz für die Sprühköpfe der AKMSH03- und AKRSH03-Serien

Ersatzteile für AKAWLU1-B Wasser-/Luftpistole

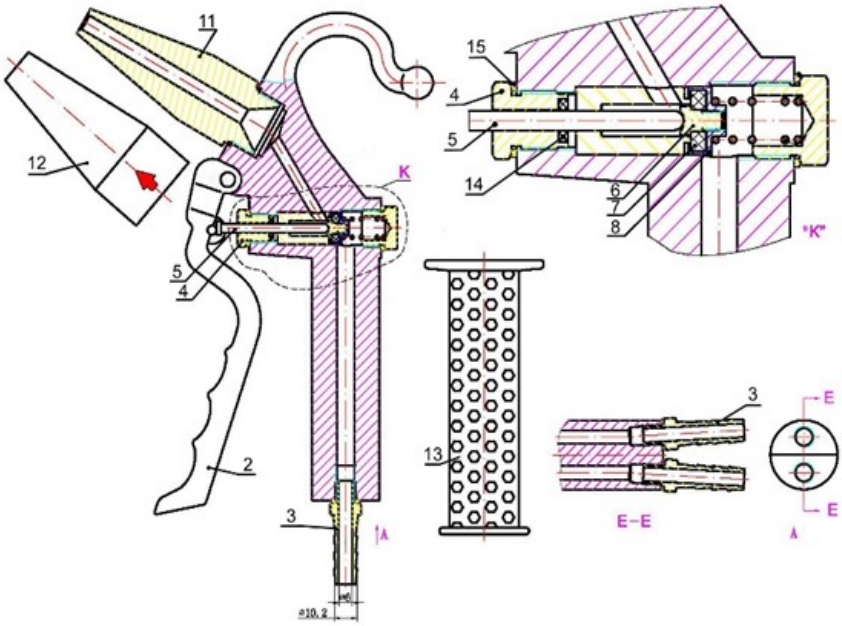

Nr.	Bild	Artikelnummer	Beschreibung
2		**AKAWTRIG**	Abzug für den AKAWLU1-B
3		**AKAWTAIL**	Schlauchtülle für den AKAWLU1-B
6 7 8		**AKAWPIST**	Kolben für Luft/Wasser-Pistole
4 5 14 15		**AKAWSHAF**	Schacht mit Stopfen für Luft-/Wasserpistole
11		**AKAWNOZZ**	Düse für den AKAWLU1-B
12		**AKAWSLEE**	Düsenhülse für den AKAWLU1-B
13		**AKAWGRIP**	Handgriff für den AKAWLU1-B

Ersatzteile für Kunststoff-Duschköpfe der AKKS- Serie

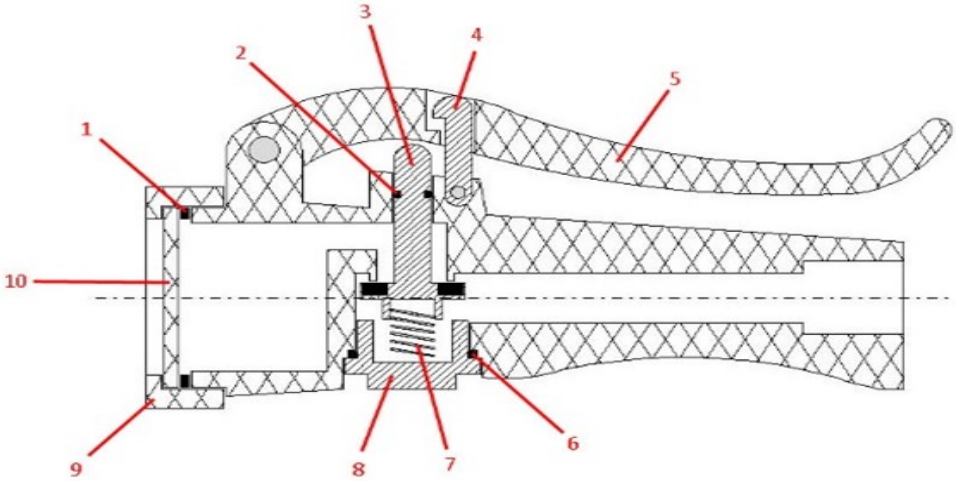

Nr.	Bild	Artikelnummer	Beschreibung
1 2 6		**AKKSSEAL**	Dichtungssatz für die Dusche der AKKS-Serie: 1x O-Ring 4,2x2 mm 1x Flachring 46x40x2 mm 1x O-Ring 23x2 mm
3		**AKKSVALVE**	Ersatzventilsatz für die Dusche der AKKS-Serie
4		**AKKSHOOK**	Haken für die Dusche der AKKS-Serie
5		**AKKSTRIG-B**	Abzug für die Dusche der AKKS-Serie, blau
		AKKSTRIG-W	Abzug für die Dusche der AKKS-Serie, weiß
7		**AKKSSPRING**	Edelstahlfeder für Dusche der AKKS-Serie
8		**AKKSPLUG-B**	Stopfen aus Kunststoff für die Dusche der AKKS-Serie, blau
		AKKSPLUG-C	Stopfen aus verchromtem Messing für die Dusche der AKKS-Serie
		AKKSPLUG-R	Stopfen aus Edelstahl für die Dusche der AKKS-Serie
9		**AKKSCAP-B**	Frontkappe für die Dusche der AKKS-Serie, blau
		AKKSCAP-W	Frontkappe für die Dusche der AKKS-Serie, weiß
10		**AKKSHEAD-B**	Duschkopf für die Dusche der AKKS-Serie, blau
		AKKSHEAD-W	Duschkopf für die Dusche der AKKS-Serie, weiß